70 cm draad, buig ± 10 slagen om de kaars en buig van 't lange overblijvende uiteinde 3 lussen. Zorg dat die lussen vlak liggen, dan staat ons kaarsje stevig. In plaats van lussen kun je ook een ster of een hulstblad buigen. Maar teken dat dan eerst op ware grootte en buig de draad *langs* de tekening.
Weet je wat lastig is? Het druipende kaarsvet. Ik stop wel eens een prop watten tussen kaars en gat, dat vangt wel iets op. Bij de kandelaar van tek. II kun je een *melkfles-dop*

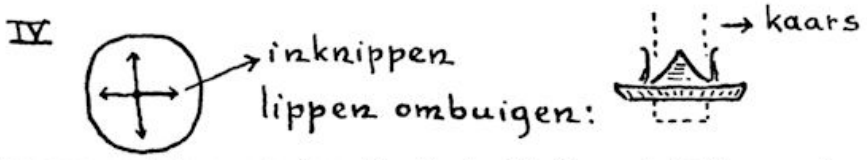

inknippen en om de kaars schuiven. Als dit schaaltje (even gladstrijken, *met* opstaand randje) vol is, schuif je er een nieuwe om. (Tek. IV.)
Voor de draadkandelaars knip je een aantal sterren, klokken, hulstbladeren uit stevig papier of dun karton en versiert deze *onderleggers* met aardappelstempels. Van een rauwe aardappel snijd je een stempel met stempelvlak (tek. V). Met een scherp mesje snijd je het gestreepte weg, zodat het driehoekje enz. er *op* ligt (uitsteekt). Nu wat

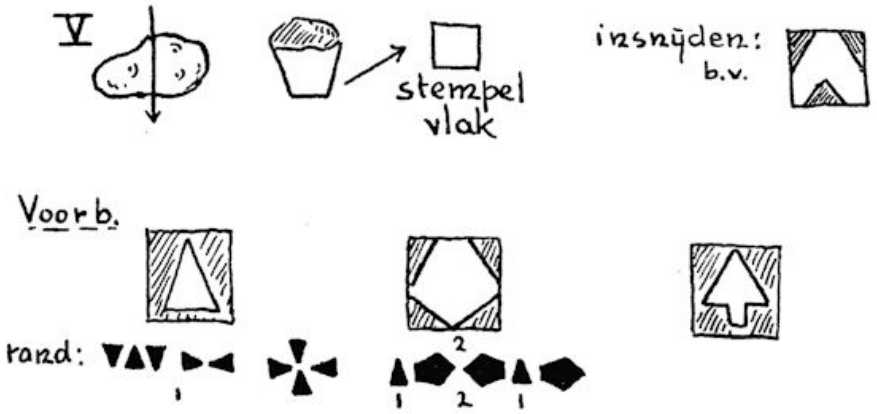

plakkaatverf of gekleurde inkt op een lapje, of stukje vilt in een dekseltje en maar stempelen. Maak flink wat onderleggers, je kunt ze immers maar éénmaal gebruiken!

Een *Kerstlantaarntje* voor de schemering (tek. VI). Vraag bij de timmerman een restje zachtboard. Met de figuurzaag vlieg je er door, de zaagranden voorzichtig bijschuren en je werkstuk is keurig. Het kleuren van zachtboard gaat het best door het te spritsen. Dat doe je met plakkaatverf op een oude tandenborstel, die je snel heen en weer wrijft over een stukje horretjesgaas of een oude haarkam, vlak boven het zachtboard. De kleine spatjes op het zachtboard geven het een mooie kleur.
En nu de Kerstlantaarn. Met 6 cm tussen potlood- en passerpunt zet je een cirkel op je zachtboard en past die 6 cm op de cirkel af: de zeshoek is klaar. Uitzagen maar. Nu nog een *cirkel* van 5 cm, met in het midden een gat voor de kaars (precies passend!). Het kapje maak je van een strook dun karton, stevig tekenpapier of zelfs perkament. Lengte 35 cm, breedte ± 10 cm. Pas de strook even om de cirkel zachtboard, je laat de uiteinden ± 1 cm over elkaar vallen en knipt de rest weg. Teken die ± 1 cm op beide

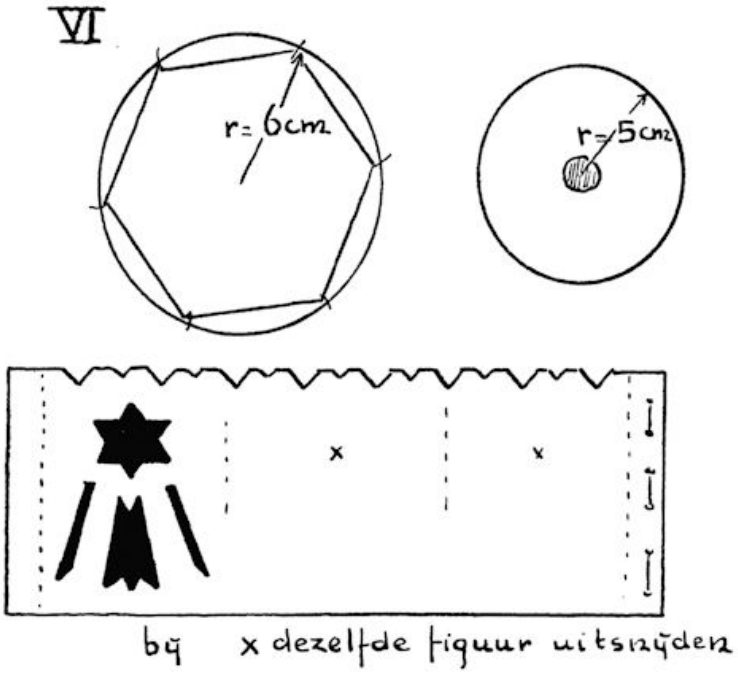

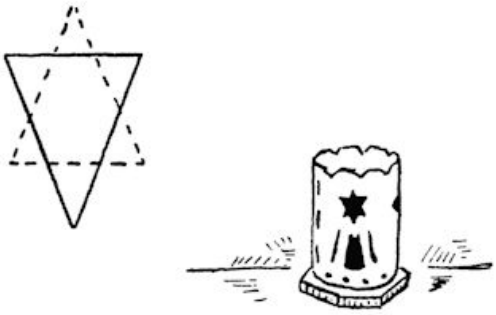

einden af (tekening VI). Snijd nu 3 x (goed verdelen!) de ster met stralen uit. Smeer aan de *binnenkant* lijm *rondom die ster* en plak er bv. rood vloeipapier op. Op de tekening zie je goed, hoe je zo'n ster tekent: het zijn 2 driehoeken. Zet nu 't kapje om de cirkel, plak de uiteinden vast of rijg er een mooi koordje door (zie tekening). Je kunt het kapje om de cirkel lijmen, maar ook vastprikken met stoelnagels. Dat zijn die lange spijkertjes met grote ronde kop. Je duwt ze zo in 't zachtboard. Schuif weer een melkfles-dop uit tekening IV om de kaars.

In tekening VII zie je een *kaarsenhangertje*. Het raampje spijker je met kleine koperen spijkertjes in elkaar. (Pas op splijten, dus eerst gaatje boren.) Je kunt de latjes rond schuren, maar de achterkant snijd je vlak. Heel goed te gebruiken is: spaans riet (dik), dat snijdt en splijt heel mooi en je hoeft dat niet te kleuren. Ook takken kun je gebruiken.

De kaarsenhouders maak je weer net als die op tekening III. Het lange uiteinde buig je nu echter een paar maal om de latjes. Zorg dat er ± 4 cm ruimte tussen raampje en kaars blijft en gebruik vooral *stevig* draad. Knijp de onderste winding bijna dicht, anders zakt de kaars er door. Knip een melkfles-dop in (zie tekening) en schuif die tussen de

VII

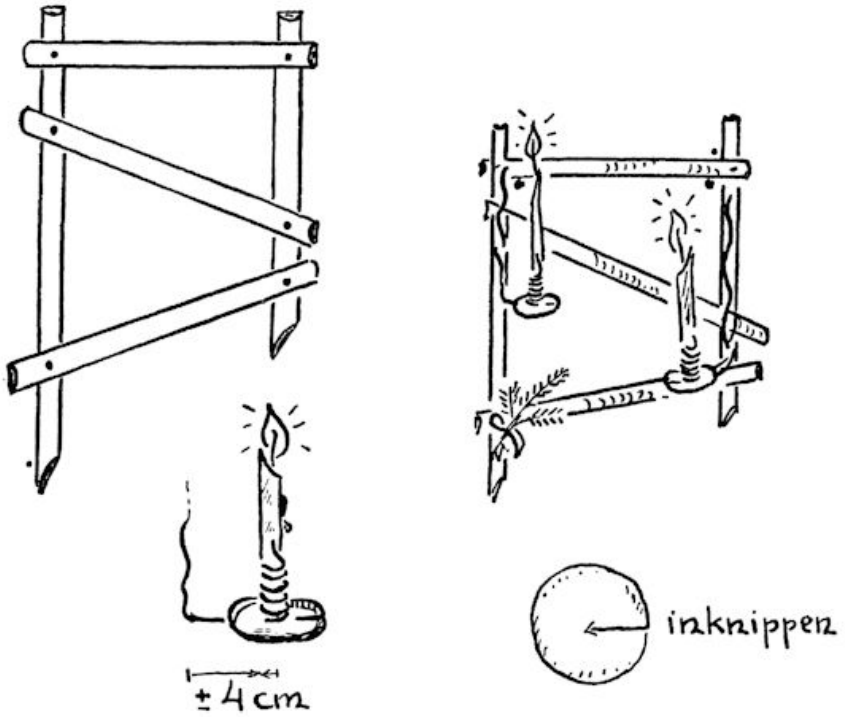

onderste winding. Met een dennentakje fleur je het geheel op. Je kunt het ophangen op 2 spijkertjes onder 't bovenste dwarslatje.
Wel, jongens en meisjes, doe je best. Beloof me echter één ding: houd de kaarsen in het oog en doof ze *tijdig* uit. Zo voorkom je brandgevaar èn beschadiging van je werkstukjes.
A.T.

* * *

En nu volgen de andere opgaven, waarmee het weer net gaat als vorige jaren. Er komen er *zes* en voor wie ze goed maakt, zijn er weer mooie boekenprijzen mee te verdienen! Natúúrlijk maak je ze zo goed als je maar énigszins kunt, want het is kerstwerk, en daarop doen we allemaal bijzonder ons best. Terwijl je er mee bezig bent, zijn je gedachten bij Kerstmis. Bij de herders in het veld, of bij de Koningen op hun kamelen op hun lange tocht, of bij het Kindje in de kribbe of bij het versieren van je eigen kerstboom, en het denken aan al deze dingen maakt je blij en goed van binnen. En wie zou dan zijn kerstwerk niet graag zo goed mogelijk doen?

EEN ONTMOETING

https://achterderug.nl

I

'T WORDT FEEST!

Allereerst is er dan weer de losse kleurplaat. Daar kan elk kind aan meedoen, of je nu vijf of zes of tien of veertien jaar bent. Want je mag kleuren met pastel of met kleurpotloden of met verf, net zo je maar wilt. Je ziet natuurlijk dadelijk wat hij voorstelt: vier kinderen zijn bezig hun kerstboom op te sieren! Denk maar dat je zelf één van die vier bent. Je hebt veel kleurtjes nodig, hoor. De kleding van de kinderen, dingen in de kamer, de boom, de versierselen, àlles moet een beurt krijgen! En het is nog niet zo makkelijk, keurig binnen de lijntjes te blijven. Maar dat kunnen jullie wel, dat weet ik al lang! Dit wordt dus echt een fleurige, vrolijke Kerstmisplaat.
Veel succes er mee!

II

EEN ONTMOETING

En de tweede opgave is de verhalenplaat. Je ziet hier drie kinderen, die stellig op weg zijn ergens naar toe. Waar naar toe? Wat hebben ze bij zich? Hoe heten ze? Hoe oud zijn ze? Ze wonen zeker nièt midden in een stad? Waar dan wèl? Weten ze de weg goed door het bos? Maar kijk nu toch, wat zien ze dáár nu opeens? Wat is dat voor een dier? Waarom loopt het niet weg? En wat gaat er nu gebeuren?
Daar moet je eens goed over nadenken! En als je dat gedaan hebt, dan ga je je verhaal maar netjes opschrijven, en zet er als titel boven: *„Een ontmoeting"*. Het hoeft niet zo lang te zijn, hoor. Voor kinderen onder de tien jaar is één schriftblaadje voldoende, voor kinderen boven de tien mogen het er twee zijn. Dus: netjes en duidelijk schrijven en zo min mogelijk fouten maken. En vooral ook geen doorhalingen!

III

VISITEKAARTJES

De derde opgave is heel wat anders. Hieronder vinden jullie zes „visitekaartjes", d.w.z. kaartjes waar iemands naam en woonplaats op staan. Nu is het grappige van deze kaartjes, dat je, als je de letters ervan ànders rangschikt, telkens de naam kunt krijgen van een persoon uit het Nieuwe Testament. Het zijn alle zes namen, die je stellig goed kent uit je bijbelse verhalen.
Hier zijn ze:

I. E. Damalga Maarn	N. Pruim Soest
V. N. Monneys Erica	P. Pattunio Sluis
J. Noodspan Heerde	A. J. Vatafoezi Arnhem

Welke zes personen zijn bedoeld?

https://achterderug.nl

IV

WELK PLAATJE MAAK JE?

De vierde opgave is zo: je vindt hieronder een klein versje. Dat moet je eerst eens goed lezen en er even over nadenken. En als je dat gedaan hebt, ga je het keurig netjes en zonder één enkele fout overschrijven en er een tekening bij maken. Je mag natuurlijk ook méér dan één tekening maken – dat moet je zelf maar weten. Zeg nu niet, dat je niet goed tekenen kunt, want het gaat hier niet alleen om het mooie tekenen, maar vooral om in je tekening te laten zien, dat je het versje goed begrepen hebt en dat je hart en je liefde voor het Kindje in de kribbe als het ware meegetekend hebben.
Kun je begrijpen, dat dat „schaapje" misschien ook wel een kind zou kunnen zijn? Misschien ben jij het wel . . . Hier volgt dan het versje:

HET SCHAAPJE

Achter de herders van Bethlehem aan
is een klein schaapje,
een zoekend klein schaapje,
stilletjes mee naar binnen gegaan.

En toen de herders weer heen zijn gegaan,
bleef nog dat schaapje,
dat hunk'rende schaapje,
stilletjes maar bij het kribje staan.

Toen keek het Kindje het schaapje aan . . .
't handje ging strelen,
't wou al wel spelen!
en door het venstertje lachte de maan.

V

HET KERSTMENU

Weten jullie nog, dat je vorig jaar zulke mooie naamkaartjes voor de kersttafel hebt mogen maken? We gaan nu ook weer voor een kerstmaaltijd zorgen, maar nu maken we niet de naamkaartjes, maar de *menu's,* de kaarten, waar het hele kerstdiner op staat! Want ja, we gaan naar een heerlijk fijne en uitgebreide kerstmaaltijd! En het leukste is, dat je het allemaal zelf moet bedenken, net alsof je zelf de gastheer of de gastvrouw bent. Op een kerstmaaltijd eet je geen erwtensoep, en ook geen boerenkool met worst of hutspot. Dan eet je allemaal echte fijne Zondagse heerlijkheden. Een lange lijst! Als ik die menu's van jullie krijg, ga ik stellig zitten watertanden! De opgave is dus zo:
Maak *drie menu's* voor een *feestelijk en heerlijk kerstdiner.* Drie verschillende menu's, en zet er op de achterkant bij, welke je zelf het liefst zou meeëten. Die moeten natuurlijk keurig en keurig geschreven zijn, met een beetje een bijzondere letter, in kerstkleuren of zo. En boven aan het menu moet eerst een mooie kerstspreuk staan. Die mag je ook zèlf kiezen. Een tekst, of een regel uit een kerstlied bv. Het moet op dun wit karton. Gekleurd karton mag ook wel, maar dan licht gekleurd. En als je de spreuken en de

https://achterderug.nl

gerechten er op hebt staan, ga je je drie menukaarten nog wat versieren met toepasselijke tekeningetjes.
Nu, ik ben benieuwd, hoor, wat je je gasten zult gaan voorzetten!

VI

DOE DAT OOK EENS!

En nu komt de laatste opgave. Het zou vast niet naar jullie zin zijn, als het grote cijferraadsel ontbreken zou, want dáár beginnen jullie toch zó knap in te worden! Daarom heb ik hem van 't jaar maar flink lang gemaakt, liefst 140 letters. Hij bestaat uit 30 woorden. Zet vooral ook de komma's er goed in, hoor! De gegevens zijn:
20 - 35 - 40 - 95 - 102 - 70 - 45 - 8 - 79 - 122 - 56 hoor je in de kerk.
128 - 2 - 113 - 88 - 77 - 28 - 53 - 42 - 63 - 109 - 126 - 139 - 73 - 121 hoor en zing je veel in deze tijd van het jaar.
14 - 116 - 32 - 132 - 105 - 60 - 5 - 96 - 82 - 111 - 24 - 134 - 103 - 119 - 107 - 118 wordt vier Zondagen achtereen aangestoken.
129 - 4 - 137 - 99 - 76 - 140 - 68 - 7 - 17 duurt van December tot in Maart.
97 - 39 - 67 - 81 - 59 - 117 - 42 - 19 - 12 - 6 - 58 - 110 - 52 heerst er in die tijd voor veel dieren.
1 - 34 - 74 - 40 - 98 - 135 - 83 - 123 - 85 - 50 - 138 een erge vorm van het voorgaande, bij harde kou.
72 - 104 - 125 - 93 - 47 - 133 - 91 - 136 - 43 bloeit in deze weken.
29 - 114 - 87 - 64 - 96 - 102 - 25 - 38 - 27 - 31 mooie vogel, blauwgrijze rug, blijft 's winters hier.
65 - 18 - 75 - 94 - 57 - 103 - 21 - 30 - 54 - 88 klein acrobaatje onder de vogels.
26 - 115 - 84 - 62 - 83 - 127 - 101 - 33 - 3 wintertractatie voor alle mezen.
78 - 22 - 89 - 124 - 71 - 5 - 49 - 90 - 37 - 16 - 48 - 10 zijn ze óók dol op. Maak ze maar voor ze!
106 - 14 - 71 - 36 - 66 - 25 - 59 lusten de vinken graag.
96 - 13 - 41 - 80 - 131 - 69 - 100 - 31 - 51 - 9 - 11 kersttractatie voor de mensen.
86 - 108 - 23 - 92 - 120 - 99 - 2 heb je, denk ik, wel eens in meegezongen.
52 - 13 - 46 - 61 - 112 - 12 wiegje in de stal.
7 - 83 - 44 - 130 - 15 - 55 ik wens je toe dat die in je kerstvacantie open is!
Om deze opgave te maken, moet je de getallen van 1—140 goed ruim en duidelijk *naast elkaar* opschrijven. Dan ga je de woorden bedenken en zet elke letter daarvan onder zijn aangegeven getal. Zo ontstaat tenslotte die prachtige lange zin. En daar zet je dan maar een uitroepteken achter! En als je dan ook nog gaat doèn, wat er in die zin staat, dan is het dik in orde, want daar zit veel plezier aan vast! Denk er om, dat de zin èn de woorden ingeleverd moeten worden.

Ziezo, daar zijn ze dus weer, je zes opgaven. Je kunt er één van maken, of twee, of drie, of alle zes! Net zoveel als je wilt. Maar wie ze alle zes goed inleveren, nu, die komen op een aparte prijzenlijst te staan, voor extra mooie boeken. Ook de inzenders van vijf, en van vier opgaven, krijgen een aparte lijst. Maar ook met één opgave, erg goed en keurig netjes gedaan, kun je al een boek verdienen. 't Is dus de moeite waard, je weer eens flink er op in te spannen!
En let nu goed op de volgende zeven voorschriften:

https://achterderug.nl

1e. Elke opgave moet op een apart vel behoorlijk papier worden gemaakt, en voorzien zijn van je volle naam, je volledig adres, je leeftijd en je geboortedatum.
2e. Je brieven moeten goed gefrankeerd zijn. Ook kleurplaten mogen niet als drukwerk verzonden worden.
3e. Voor meerdere kinderen uit eenzelfde gezin zijn bij de Uitgeverij Ploegsma, Spiegelgracht 19, te Amsterdam-C. nog losse kleurplaten extra aan te vragen. Doe dit dan bijtijds, want er is maar een beperkt aantal.
4e. Er moet met goede inkt en goede pen geschreven worden, *niet* met ballpoint of potlood.
5e. Je inzendingen moeten uiterlijk 15 Januari a.s. ingestuurd worden bij:
Mej. Mien Labberton, J. J. Talsmalaan 14, te Oosterbeek.
6e. Wie het geluk hebben een prijs te behalen (vorig jaar waren er over de honderd!), moeten mij de goede ontvangst daarvan even per omgaande berichten. Stel dit niet uit, prijswinnaars, maar wees zo beleefd het dádelijk even te doen.
7e. Wie dat graag willen en het vragen, kunnen de kleurplaat terug krijgen, mits er voor de terugzending voldoende porto is ingesloten. De postzegels daarvoor vooral niet vastplakken! Je kiest dan een postzegel waar het gegomde witte strookje nog aan vastzit en dat plak je dan vast. Dan zit de postzegel zelf vrij. Let hier goed op.

Dat is alles. Dus nemen we nu weer afscheid van elkaar. Ik wens je veel genoegen, goede aandacht en echte toewijding toe voor al dit kerstwerk. Maar bovenal wens ik je een gelukkig en gezegend Kerstfeest toe.
Een hartelijke Kerstgroet dus aan allen, en zo God wil, tot volgend jaar!

Mien Labberton.

De WIELEWAAL-REEKS

Voortreffelijke jeugdboeken, zowel naar inhoud als uitvoering.
Bestemd voor de leeftijd van 9—12 jaar (behalve „Een nieuwe morgen" en „Ik kom U helpen, dokter", die voor wat ouderen zijn geschreven).

Gebonden slechts f 2.95

Johan Winkler - IK KOM U HELPEN, DOKTER!

Een boek over Albert Schweitzer, voor de jeugd geschreven. De opzet is geheel oorspronkelijk. Door het lezen van dit boek raakt de jeugd in kennis met het werk en de idealen van de man aan de zoom van het oerwoud.

L. Fitinghoff - DE KINDEREN VAN DE GROTE FJELD, 7e druk

Thans verschijnt dit mooie klassieke boek ook in deze goedkope reeks. Door moed en volharding, geloof en vertrouwen weet een groep kinderen de zwaarste moeilijkheden te trotseren.

A. Winkler-Vonk - HEIDI, 6e druk

Dit boek, voor vele ouderen een onvergetelijke jeugdherinnering, is opnieuw bewerkt. Een fleurig boek, dat door de jeugd van deze tijd weer graag wordt gelezen.

A. Winkler-Vonk - HEIDI EN PETER, 3e druk

Wie „Heidi" gelezen heeft, zal zeker ook verlangend zijn te lezen hoe het met de verschillende personen uit dit boek verder ging.

C. E. Pothast-Gimberg - WOUT, DE BRANDWEERJONGEN, 2e druk

In bijna elke jongen leeft het verlangen een „held" te zijn. De kwieke Wout wil dolgraag brandweerman worden en levert het bewijs, dat hij moed bezit en weet te helpen bij gevaar.

Margreet Bruijn - DE WONDERKETTING

Een verhaal vol avonturen, dat vertelt van vriendschap door dik en dun en van helpen in de nood, ook al lijkt het nog zo moeilijk!

Margreet Bruijn - DE ZILVEREN SCHAATSEN

Het oude en overbekende boek, dat door de oudere generatie werd stukgelezen, voor de jeugd opnieuw geschreven. Maar het bleef een boeiende, geheimzinnige geschiedenis en het zal ook nu weer in één ruk worden uitgelezen.

J. Jackson - JUULTJES GEHEIM

Een fleurig verhaal vol verwikkelingen, waarin Juultje bewijst veel voor haar „geheim" over te hebben.

A. Rutgers v. d. Loeff-Basenau - JIMMY EN RICKY

Een verhaal van twee Amerikaanse jongens, vrienden door dik en dun, en de zwervershond Paula. Fris en vol humor.

D. Wechsler - EEN NIEUWE MORGEN, 2e druk

Dit verhaal speelt zich af in een kinderdorp in Zwitserland, waarin kinderen uit vele landen wonen, waar veel vrolijkheid en kameraadschap heerst, maar waar ook de moeilijkheden en de strijd niet uitblijven.

★

Een aantal bundels met kerstverhalen voor de jeugd:

M. Hesper-Sint en Greet Konings	EEN BOOM VOL LICHTJES	f 3,95
C. E. Pothast-Gimberg	DE KERSTSCHOOF, 4e dr.	„ 3,50
C. E. Pothast-Gimberg	KERSTMIS IS GEKOMEN	„ 3,50
C. E. Pothast-Gimberg	MIDDEN IN DE WINTERNACHT . . .	„ 3,90
Mien Labberton	WAAR DE KAARSEN BRANDEN . . .	„ 3,60
N. Basenau-Goemans	MENSEN EN DIEREN IN DE KERSTNACHT, 4e dr.,	„ 5,90

Verkrijgbaar in de boekhandel

UITGEVERIJ PLOEGSMA — AMSTERDAM-C.